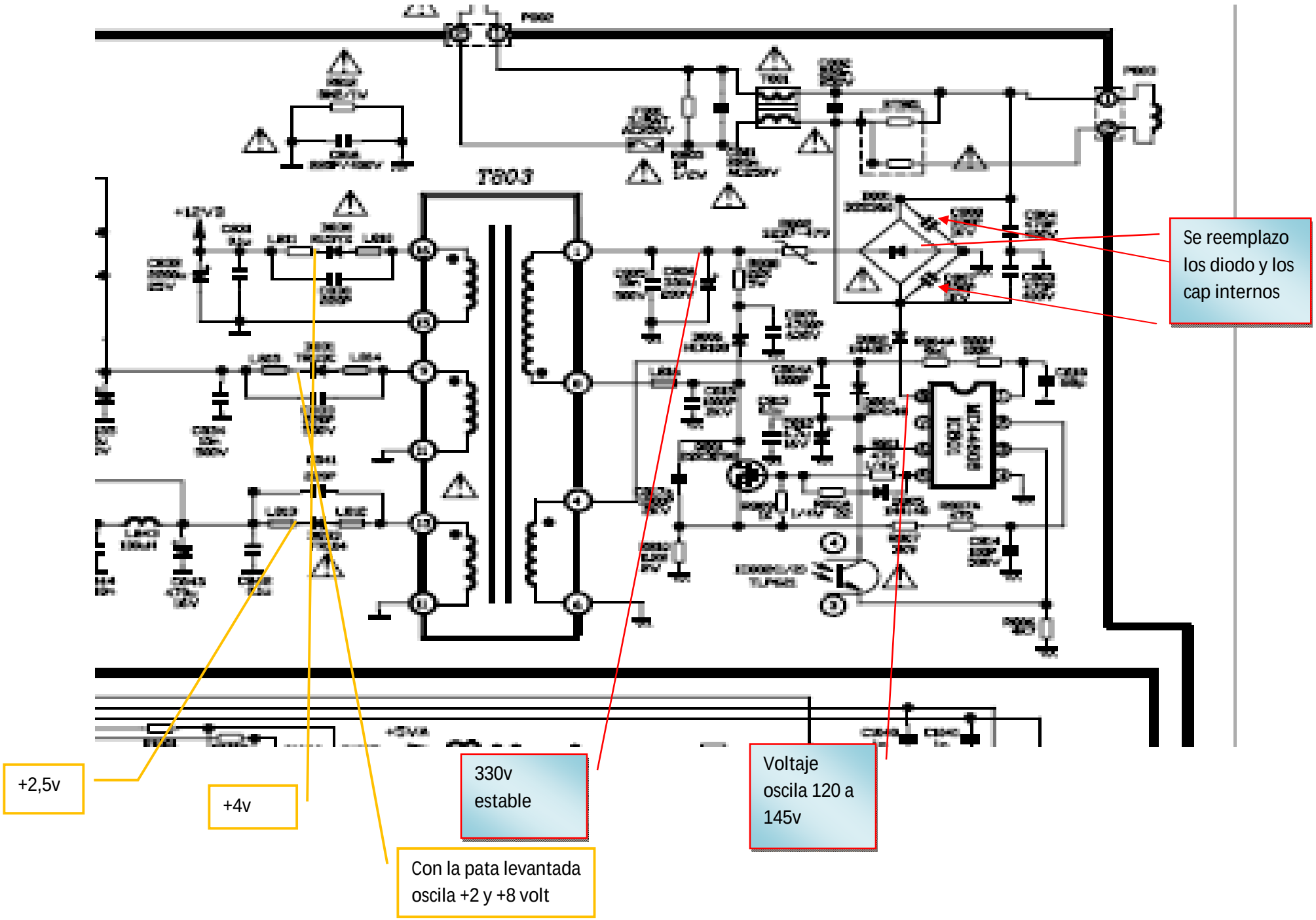
T803
Se reemplazo los diodo y los cap internos
+2,5v
+4v
330v estable
Voltaje oscila 120 a 145v
Con la pata levantada oscila +2 y +8 volt