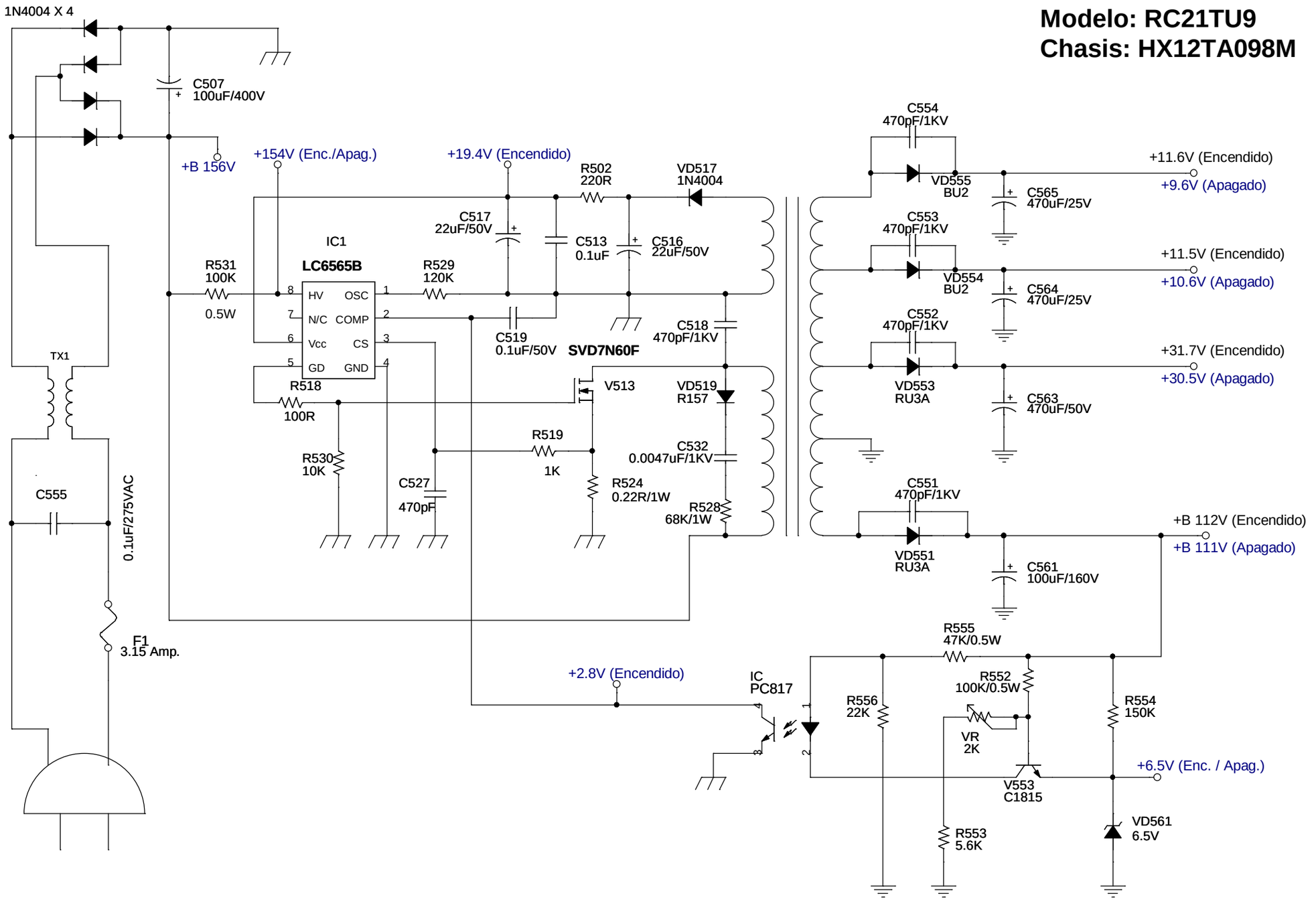FUENTE DE PODER
TV RCA ULTRA SLIM 21"
Modelo: RC21TU9
Chasis: HX12TA098M