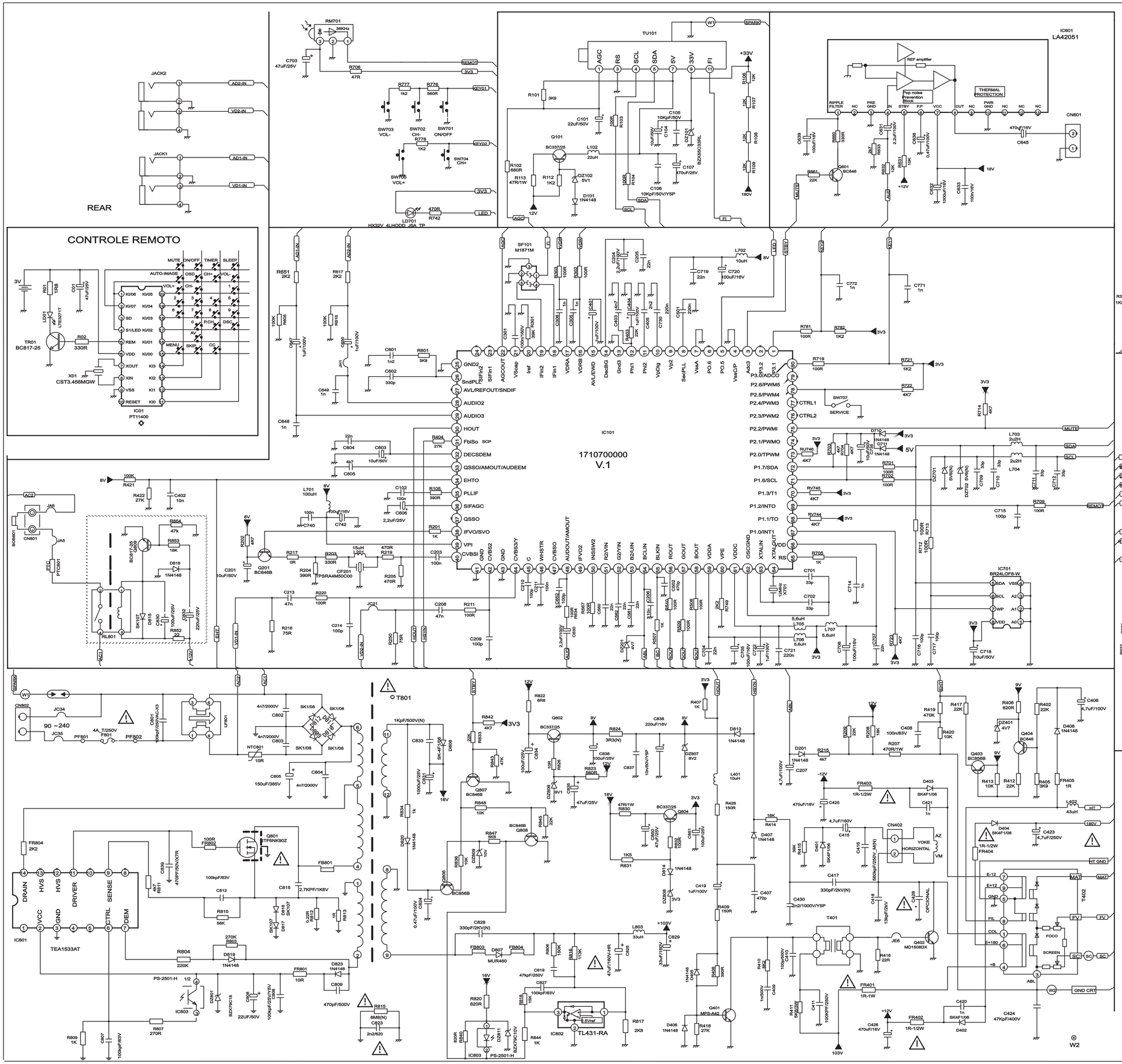

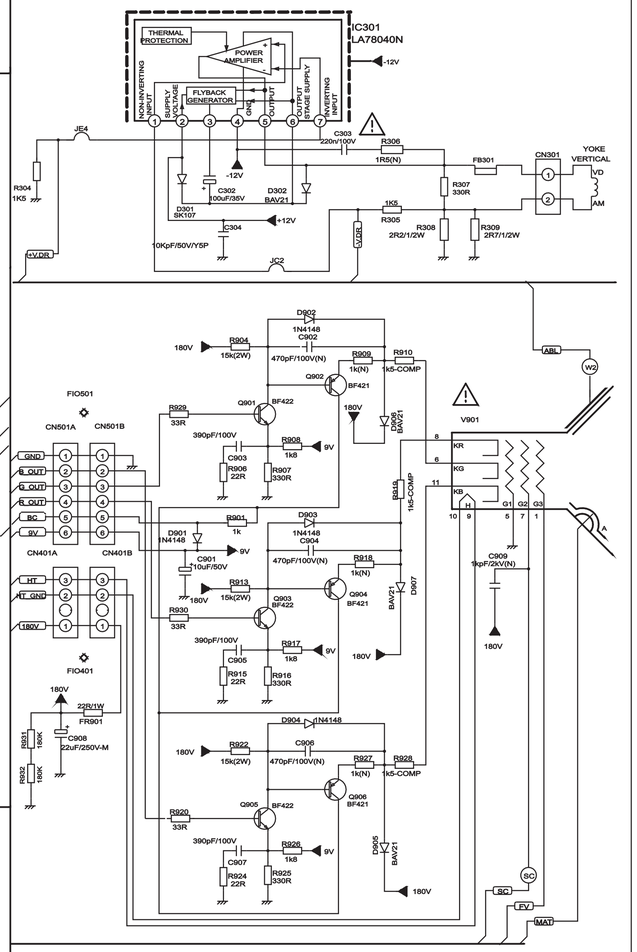

AV		
PINO	68	70
AV1/AV2	+VCC (RV744)	+VCC (RV745)
AV1	GND (RG744)	GND (RG745)

TUNER		
TUNER	EUR	USA
PINO 73	VCC	GND

TABELA 2		
	SAMSUNG	PHILIPS
V901	A48KRD89X25 1408019400	
L402	28uH 1919953100	

- ITEM DE SEGURANCA - ESTES COMPONENTES SO PODEM SER SUBSTITUIDOS POR ORIGINAIS DE FABRICA

ALTERACAO CONFORME :

ALT.	P.A.	DISCRIMINACAO	VISTO	DATA
		TÍTULO: ESQUEMA ELETRICO SCHEMATIC DIAGRAM CHASSIS 0000	PROJECAO	
			dimensoes em mm	

	NOME	DATA	MAT.			
DES.	KEILA	26.07.07	ACAB.			
PROJ.	ROSARIO	26.07.07	ESC.	TOL. Ø	TOL.	Nº A1
VERIF.	WALTER	17.09.07	MOD.	HPS 2097	COD.	1007263406